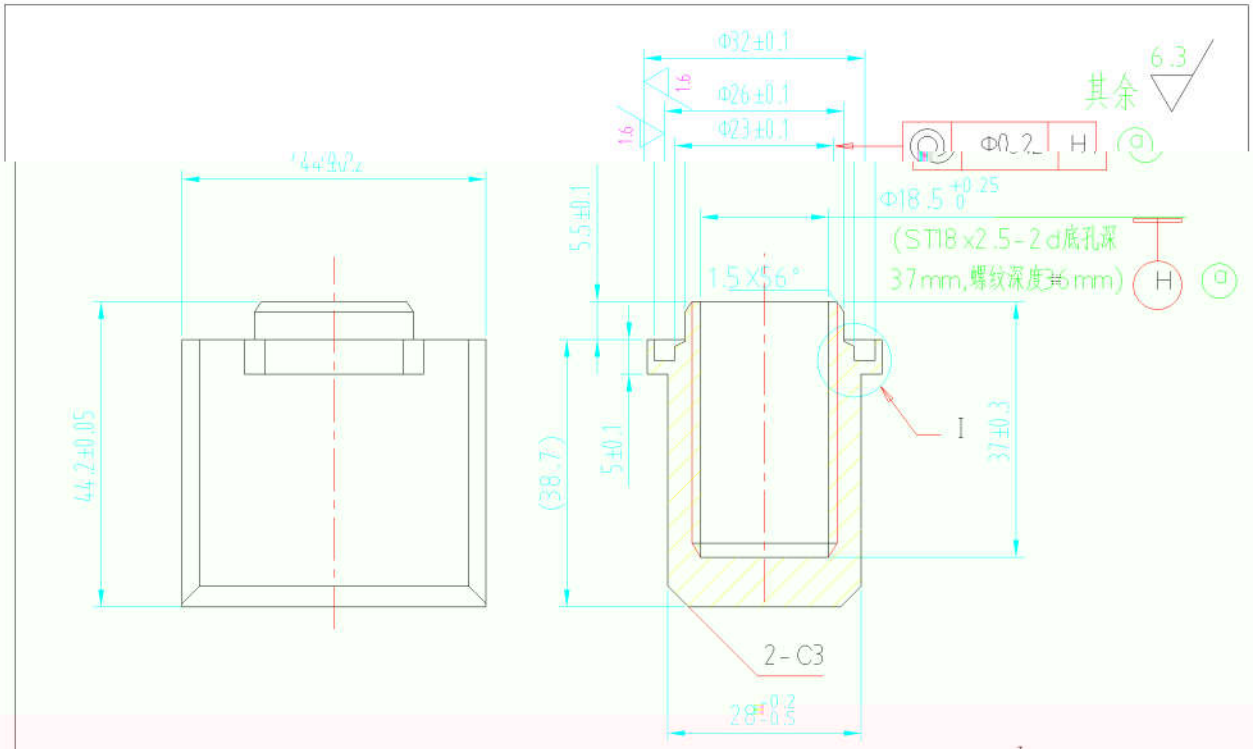

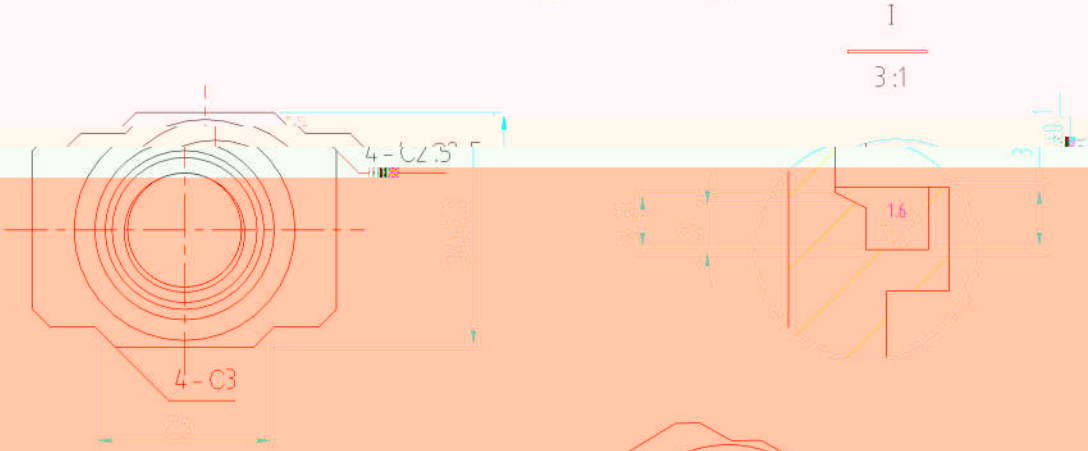

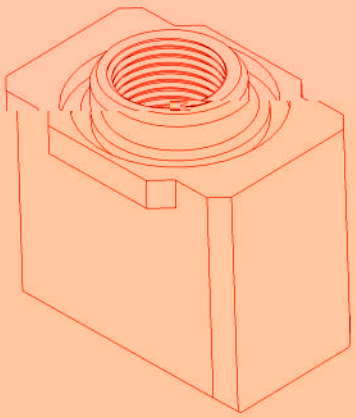

技术要求

1、使用BYD-P94-10A型材加工。

2、棱边倒钝，去毛刺，锐边。

3、数量2。

							6061-T6		南南铝业股份有限公司	
ⓐ	2						GB/T 1804-M		名称	横梁套筒块
标记	处数	分区	更改文件号		签字	日期				
设计			标准化				版本	重量	图幅	比例
校对			会签				Rev.03		A4	1:1
审核			批准				共 1 张	第 1 张	图号	BYD-P94.20-03